Završni ispit (pitanja)
Banja Luka, 07.02.2017. godine

1.pitanje (20%)

Kakav tip hidroelektrane je prikazan na slici? Navesti i objasniti ulogu svih elemenata elektrane koji su dati na slici.

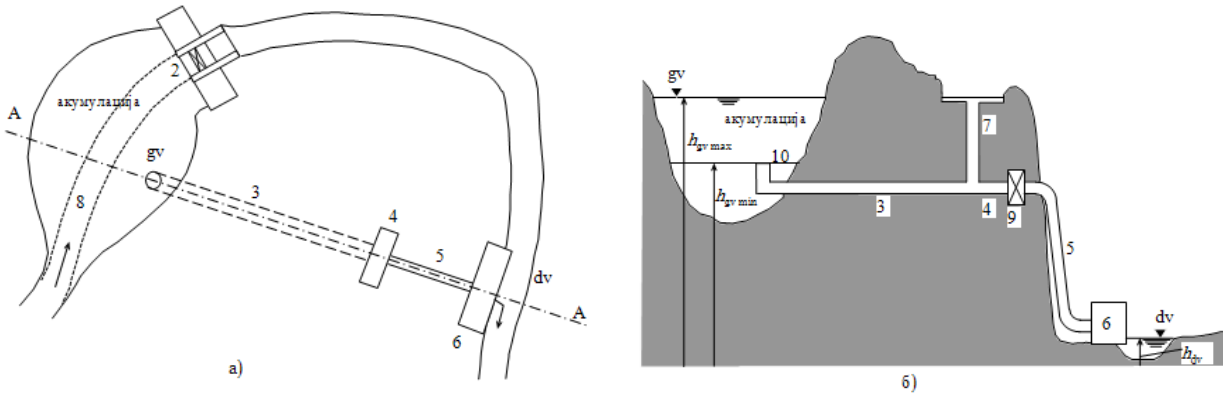

2.pitanje (20%)

Uz pomoć relacije (1) objasniti smisao izraza za jedinični rad hidraulične turbine. Kakve vrste hidrauličnih turbina u odnosu na porijeklo jediničnog rada postoje i kako se ta podjela vrši?

$$e_T = e_{TA} + e_{TR} = \left(\frac{\alpha_{1T} v_{1T}^2 - \alpha_{2T} v_{2T}^2}{2} \right) + \left[(h_{1T} - h_{2T}) g + \frac{p_{1T} - p_{2T}}{\gamma} g \right] \qquad (1)$$

3.pitanje (20%)

Objasniti postrojenje dato na slici.

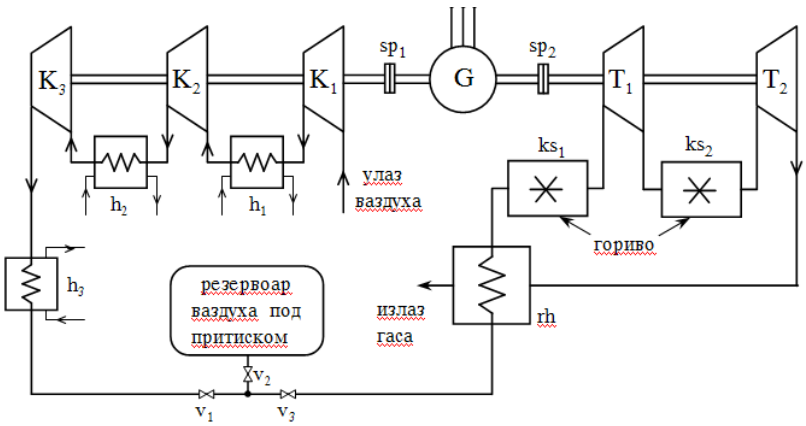

4. pitanje (20%)

Kakav je termodinamički ciklus prikazan na slici? Koje su mu glavne osobine? Od kakvih se termodinamičkih procesa ovaj ciklus sastoji?

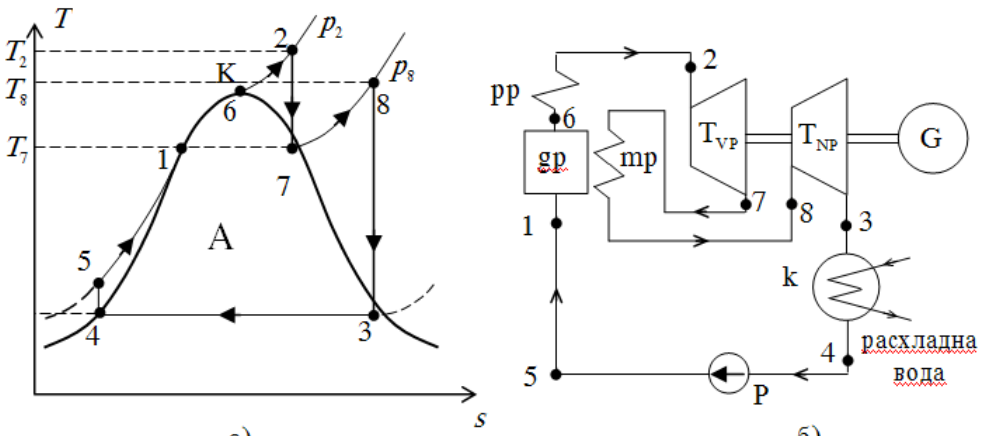

а) б)

5. pitanje (20%)
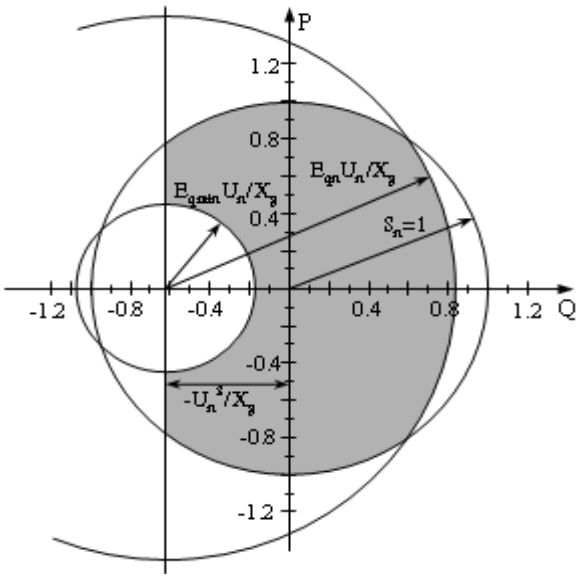
Koja ograničenja sinhrone mašine su prikazana na slici? Obrazložiti odgovor.